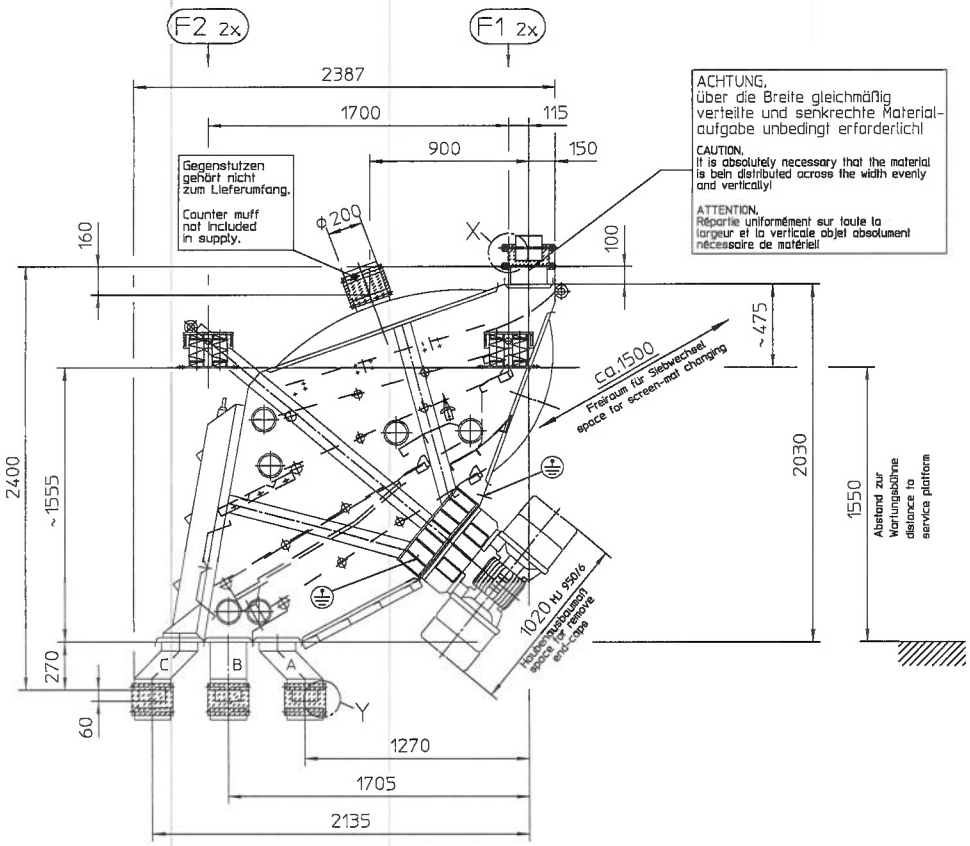

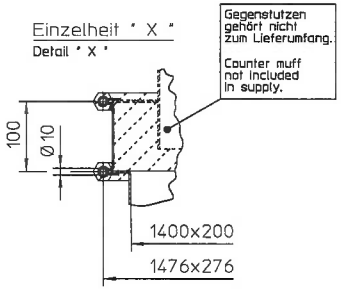

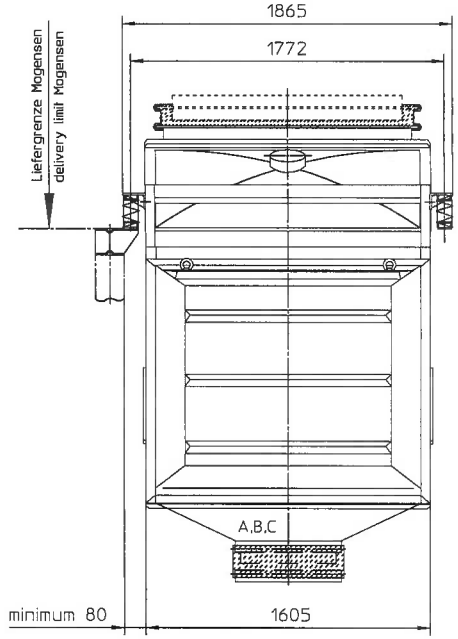

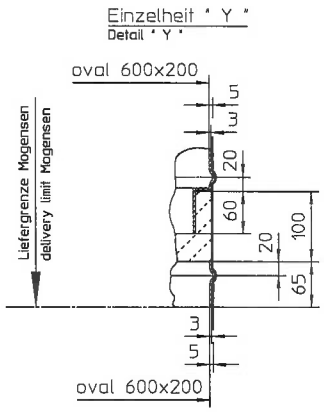

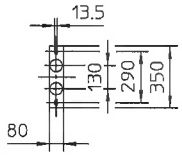

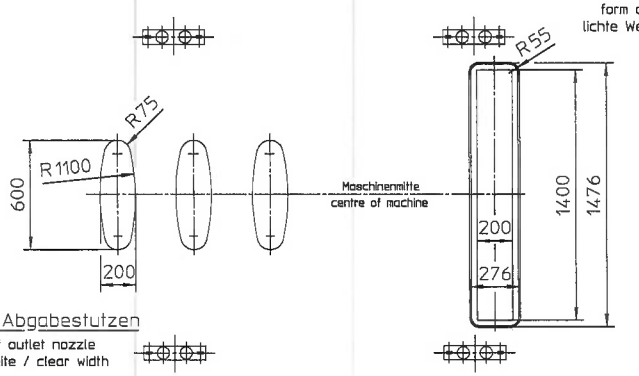

Förderrichtung
Conveying direction
sens de transfertion

F_2 — F_1

Verlagerungspunkte
Supporting points
Points de support

F_2 — F_1

Mindestabstand zu stationären Teilen 80 mm
Minimum distance to stationary parts 80 mm
Distance minimum aux elements stationaires mm

Betriebsbelastung
Operation load
Charge en service

		stat. (N)	dyn. (N)
F_1	v	8095 N	± 590 N
	h	——	± 200 N
F_2	v	5395 N	± 450 N
	h	——	± 150 N

Frequenz,Frequency,Frequence 16 Hz

Gewicht,Weight,Poids ~ 2200 kg

1kp = 9,81N 1N = 0,102kp

Index	Änderung	Datum	Name	Index	Änderung	Datum	Name

Diese Zeichnung darf ohne unsere Genehmigung weder vervielfältigt noch Dritten oder dem Wettbewerb zugänglich gemacht werden.

	Datum	Name
Gez.	19.08.14	hille
Gepr.	19.08.14	
Norm.		

MOGENSEN
ALLGAIER Gruppe
Kronskamp 126 22880 Wedel Germany
www.mogensen.de

Maßstab: 1:20

Benennung: Sizer
Typ : SP1556

Kom. Nr.: D8265
Ersatz für
Ersetzt durch

Allgemeintoleranz: ISO 2768-1/-2-a EN ISO 13920-BE

Teile Nr.

Zeichnung Nr.: 1017.02M.SP155

Bl. 1 von 1